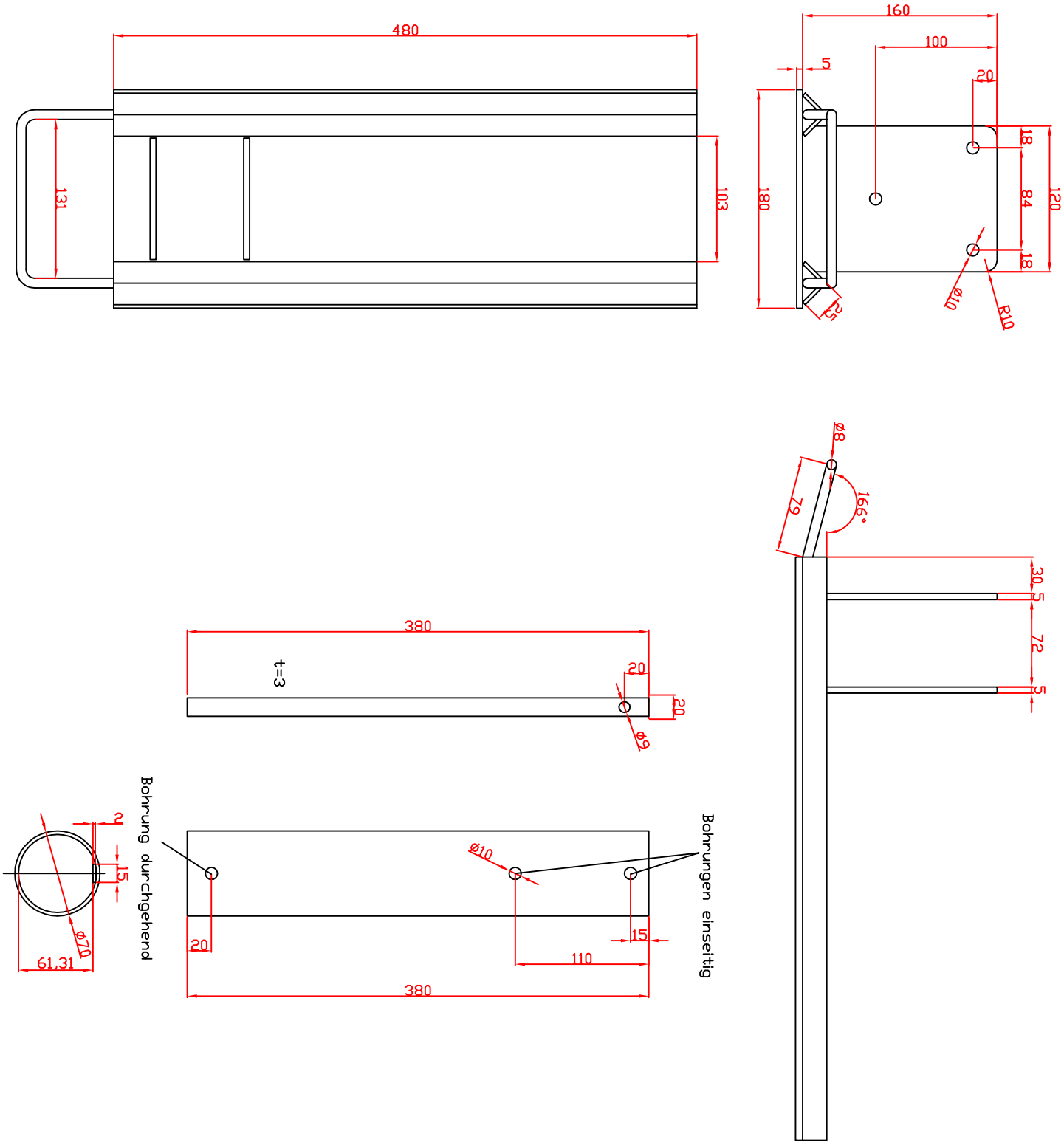
480
131
103
160
100
5
20
180
18
84
18
120
ø10
R10
13
ø8
79
166°
30
5
72
5
380
t=3
20
20
ø9
Bohrung durchgehend
2
15
ø70
61,31
ø10
20
15
110
380
Bohrungen einseitig