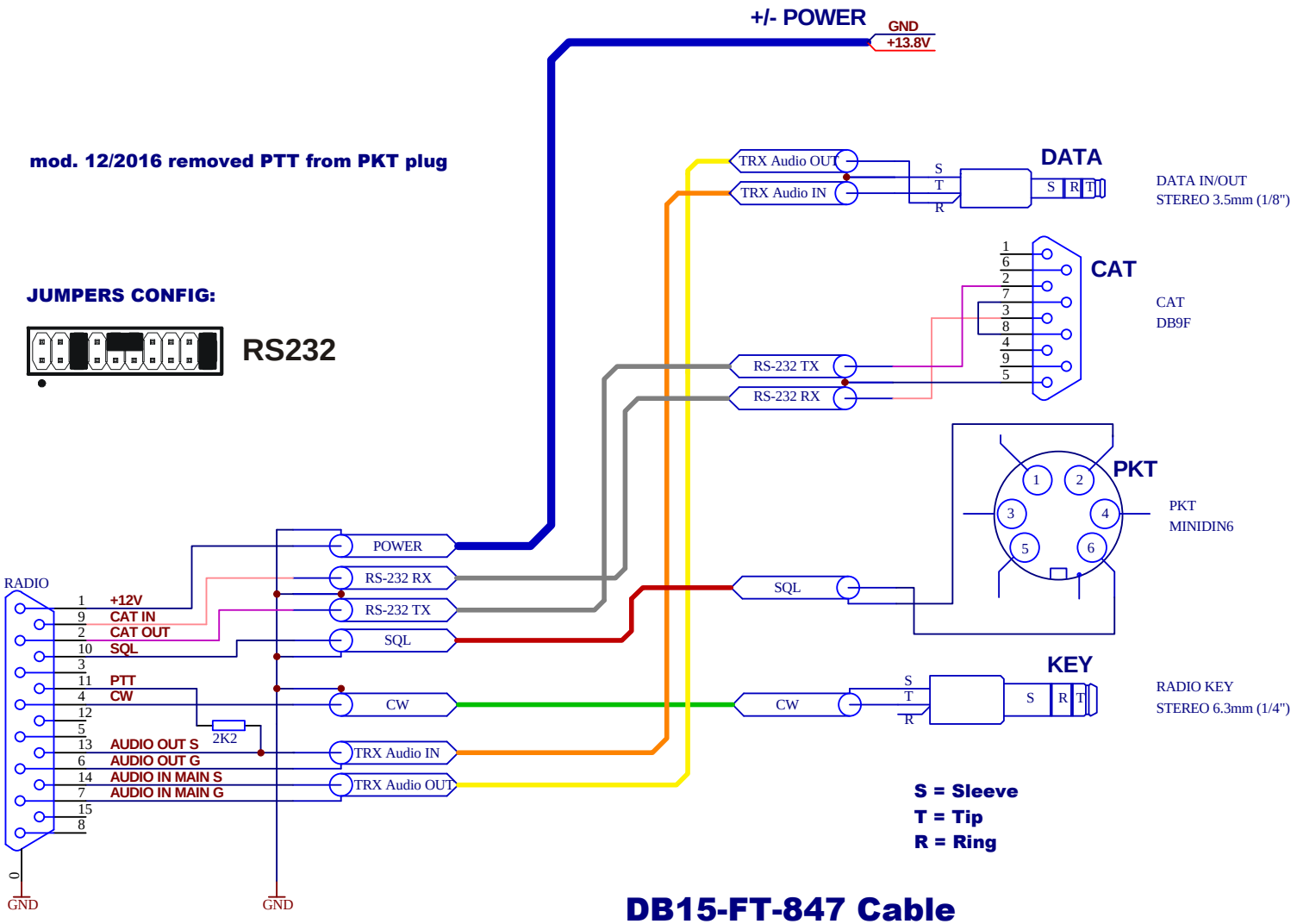

DB15-FT-847 Cable

FT-847